**STV-1S**

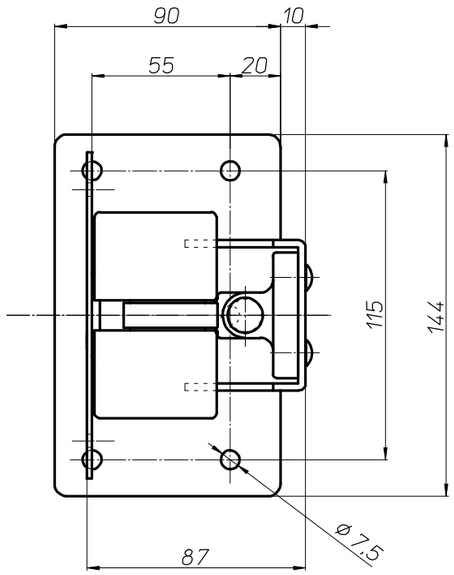
90
10
55
20
115
144
87
ø 7,5

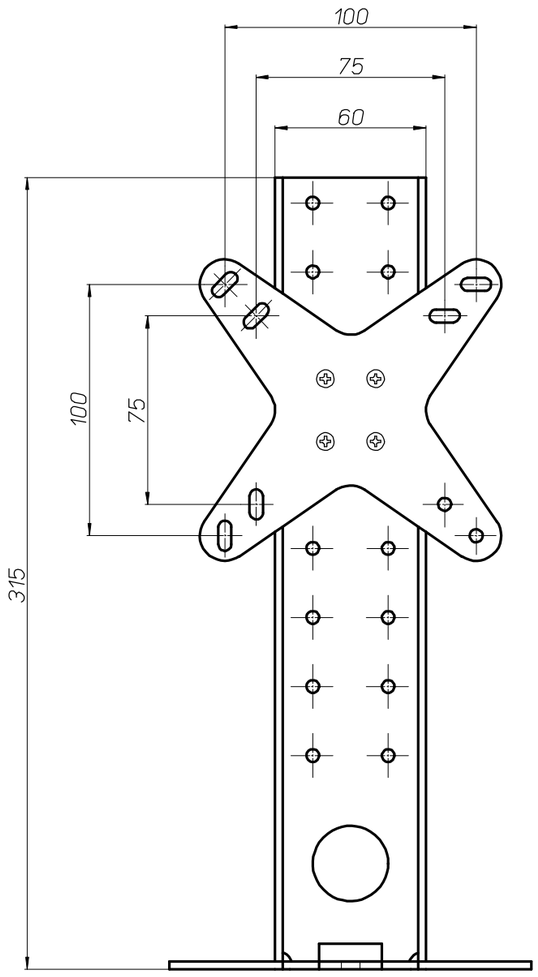
100
75
60
100
75
315

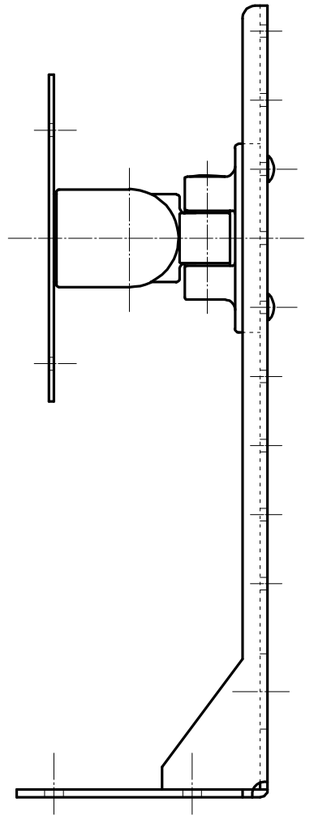

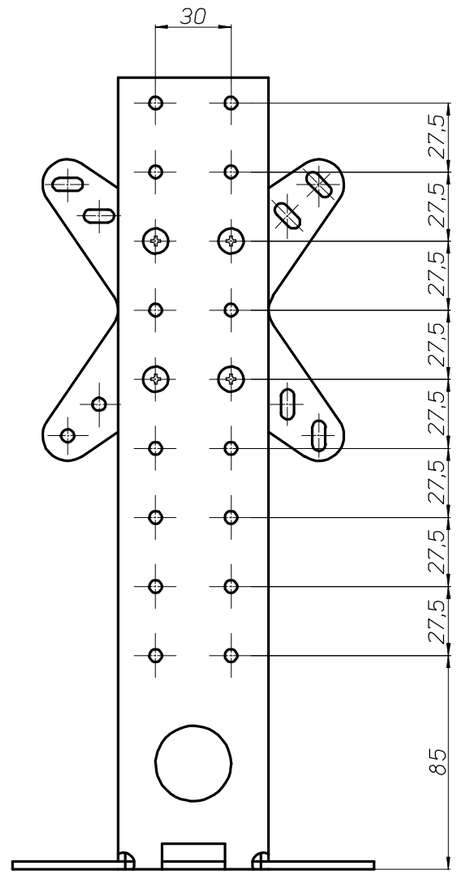
30
27,5
27,5
27,5
27,5
27,5
27,5
27,5
27,5
85