NTV-3S
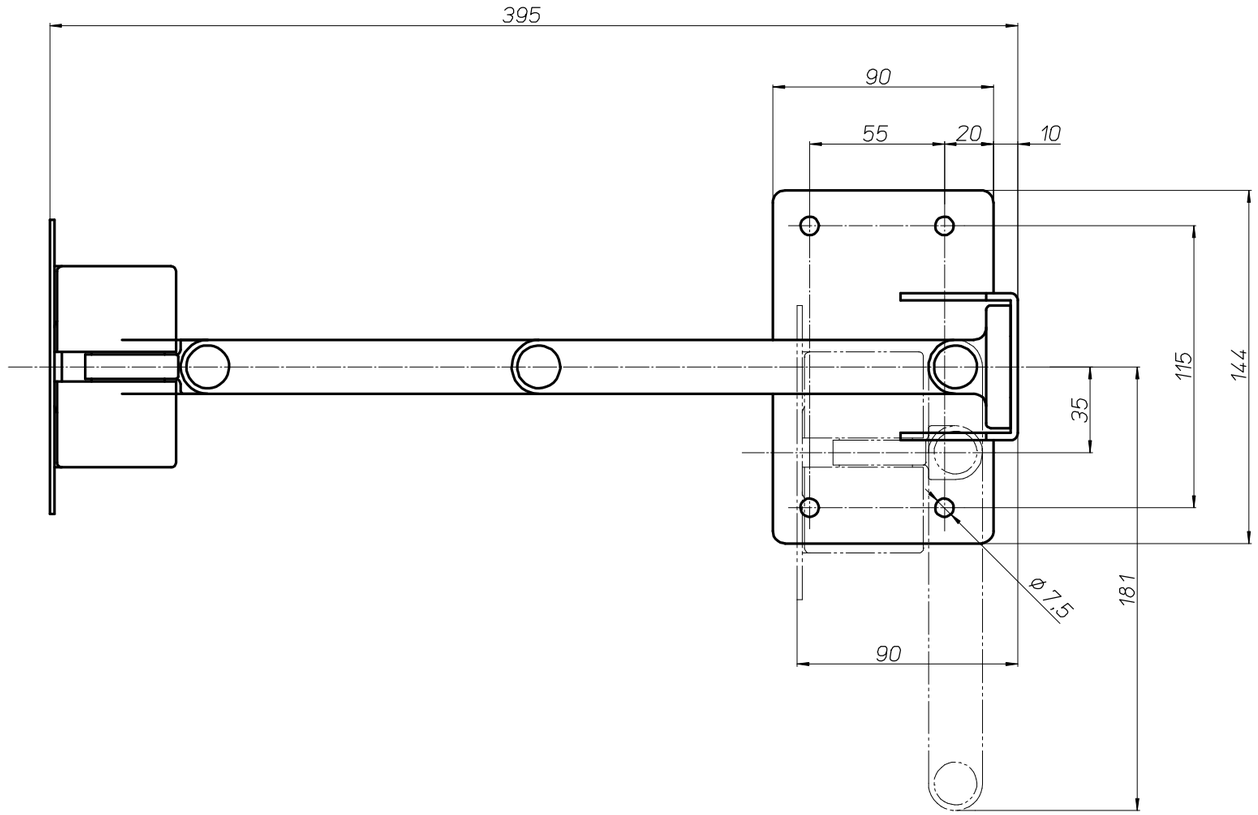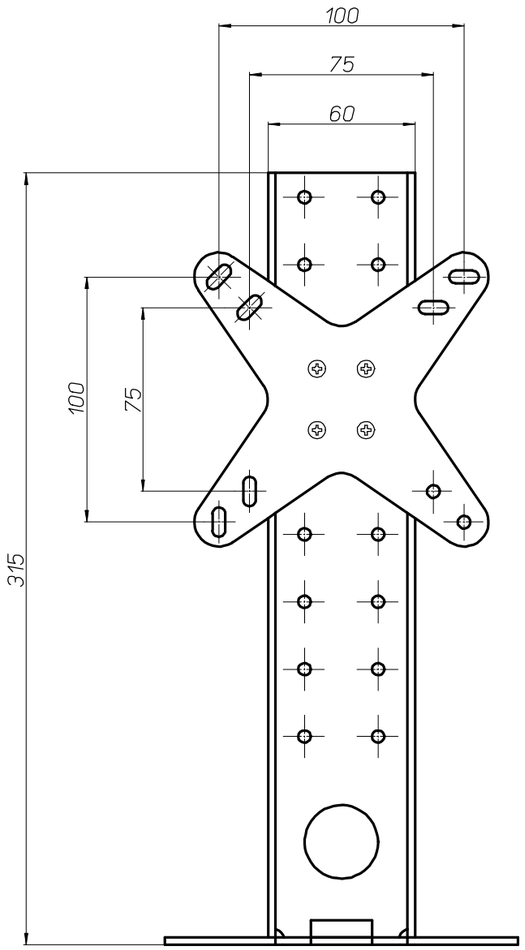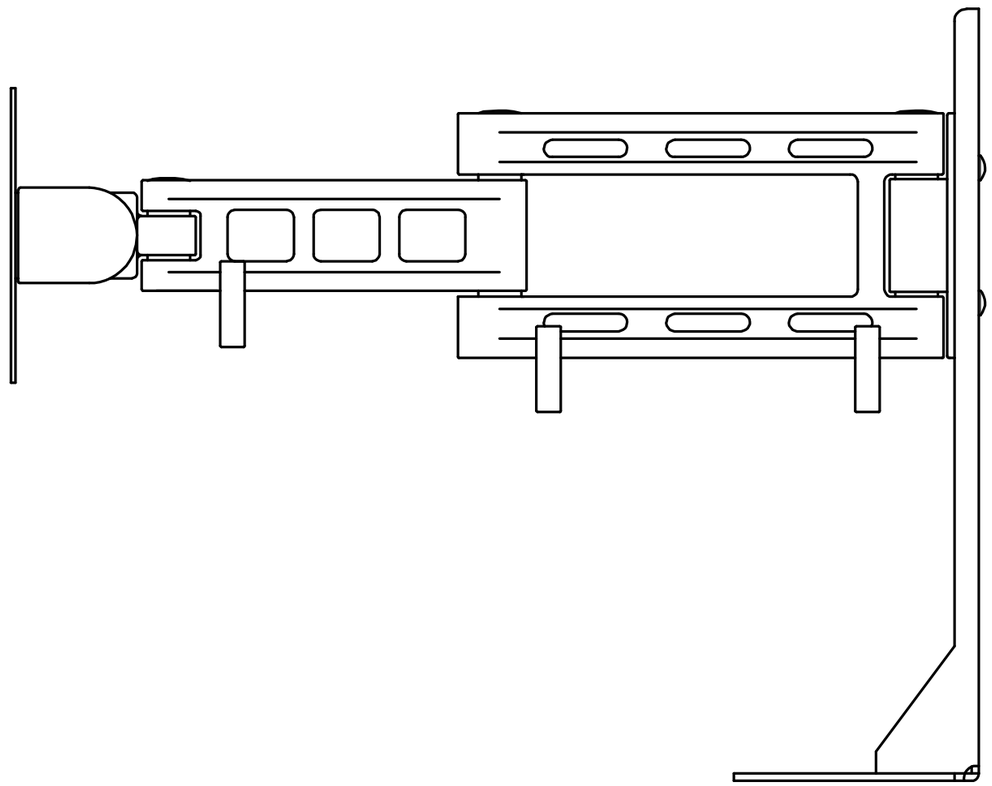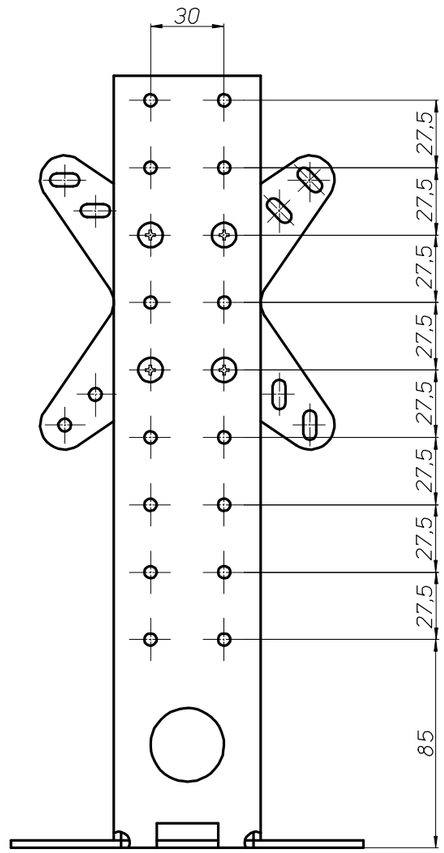
N-TVアーム 3軸・標準アーム・スタンド型